МАРКА, МОДЕЛЬ	МОДЕЛЬНЫЙ ГОД	ДВИГАТЕЛЬ	ТРАНСМИССИЯ	АРТИКУЛ
Kia Sportage	2010-	все	все	11.10ABC

Защита ДВС и КПП

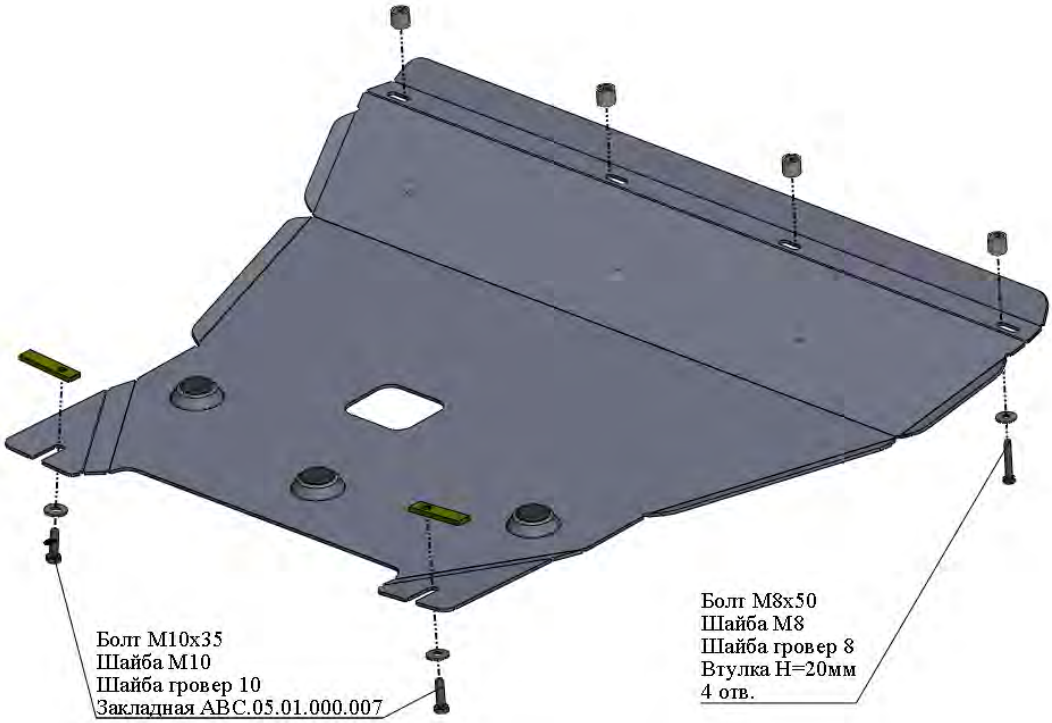

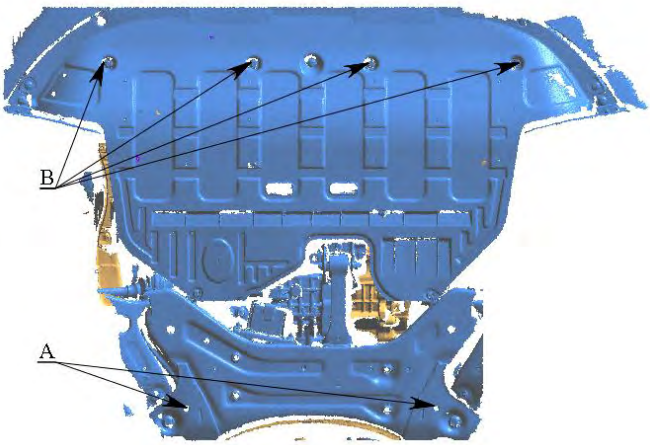

Порядок установки комплекта защиты:

1. **Позиция А.** Установить закладные планки.
2. **Позиция В.** Установить защиту ДВС и КПП используя проставочные втулки.
3. Все точки крепления затянуть.

Состав комплекта крепежа:

НАИМЕНОВАНИЕ		КОЛИЧЕСТВО	АРТИКУЛ
Болт	M8x50 M10x35	4 шт. 2 шт.	
Шайба увеличенная	M8 M10	4 шт. 2 шт.	
Шайба гровер	8 10	4 шт. 2 шт.	
Втулка	H = 20мм	4 шт.	
Закладная планка	M10x80	2 шт.	ABC.05.01.000.007

МАРКА, МОДЕЛЬ	МОДЕЛЬНЫЙ ГОД	ДВИГАТЕЛЬ	ТРАНСМИССИЯ	АРТИКУЛ
Kia Sportage	2010-	все	все	11.10ABC

Защита днища и топливно-тормозной магистрали

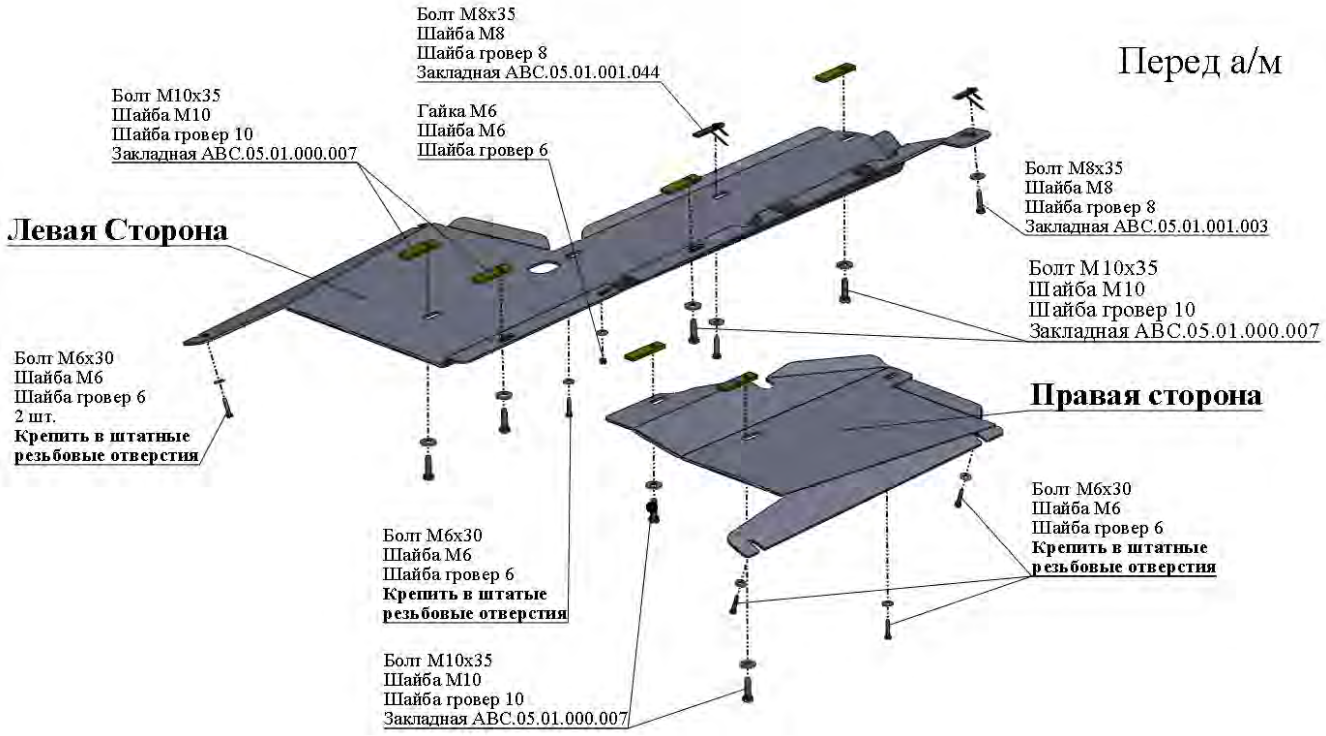

Левая сторона а/м

Правая сторона а/м

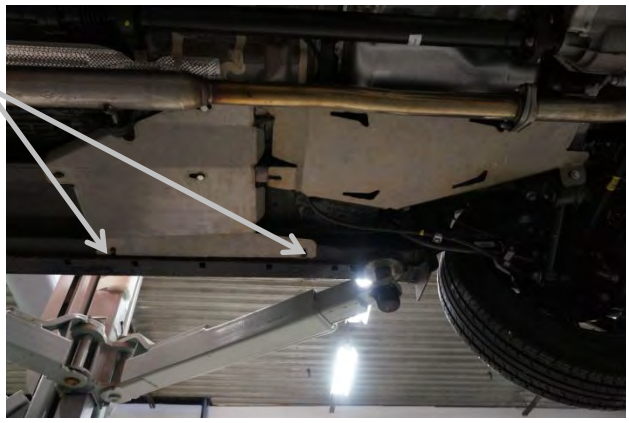

Порядок установки комплекта защиты:

1. **Позиция А.** Наживить болты М6х30 и приложить защиту днища.
2. Определить остальные точки крепления на кузове.
3. Установить закладные планки.
4. Установить две части защиты днища.
5. Все точки крепления затянуть.

Состав комплекта крепежа:

НАИМЕНОВАНИЕ		КОЛИЧЕСТВО	АРТИКУЛ
Болт	М6х30 М8х35 М10х35	6 шт. 2 шт. 6 шт.	
Шайба увеличенная	М6 М8 М10	6 шт. 2 шт. 6 шт.	
Шайба гровер	6 8 10	6 шт. 2 шт. 6 шт.	
Гайка	М6	1 шт.	
Закладная планка	М8х50 М8х70 М10х80	1 шт. 1 шт. 6 шт.	ABC.05.01.001.003 ABC.05.01.001.044 ABC.05.01.000.007

МАРКА, МОДЕЛЬ	МОДЕЛЬНЫЙ ГОД	ДВИГАТЕЛЬ	ТРАНСМИССИЯ	АРТИКУЛ
Kia Sportage	2010-	все	все	11.10ABC

Защита днища и топливно-тормозной магистрали

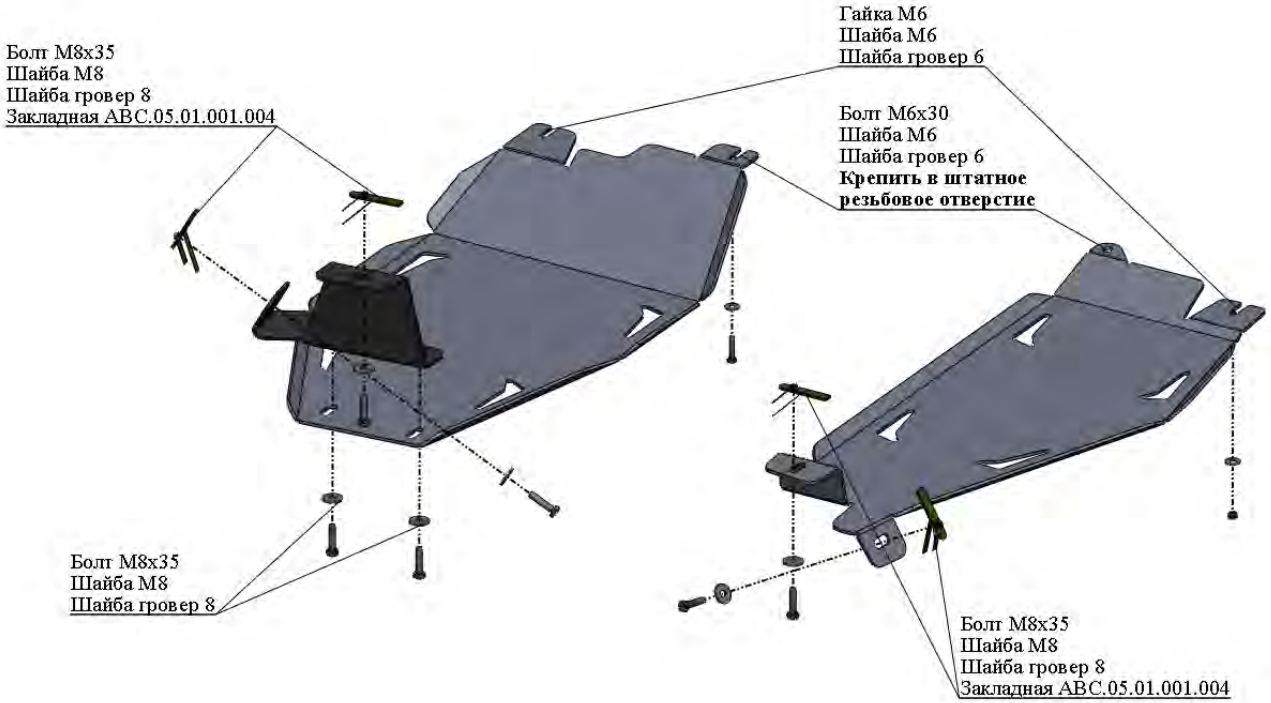

Порядок установки комплекта защиты:

1. **Позиция А.** Наживить болты и гайку М6 и приложить защиту днища.
2. Определить остальные точки крепления на кузове.
3. Установить закладные планки.
4. Установить две части защиты днища.
5. Все точки крепления затянуть.

Состав комплекта крепежа:

НАИМЕНОВАНИЕ		КОЛИЧЕСТВО	АРТИКУЛ
Болт	М6х30 М8х35	2 шт. 6 шт.	
Шайба увеличенная	М6 М8	4 шт. 6 шт.	
Шайба гровер	6 8	4 шт. 6 шт.	
Гайка	М6	2 шт.	
Закладная планка	М8х70	4 шт.	АВС.05.01.001.004